Amorphous Silicon Solar Cells Speccification
アモルファスシリコン太陽電池　仕様

Model：AM-1454CA

1.Outside dimensions 外形寸法

Light Receiving Side（受光面）　　Overcoat Side（オーバーコート面）

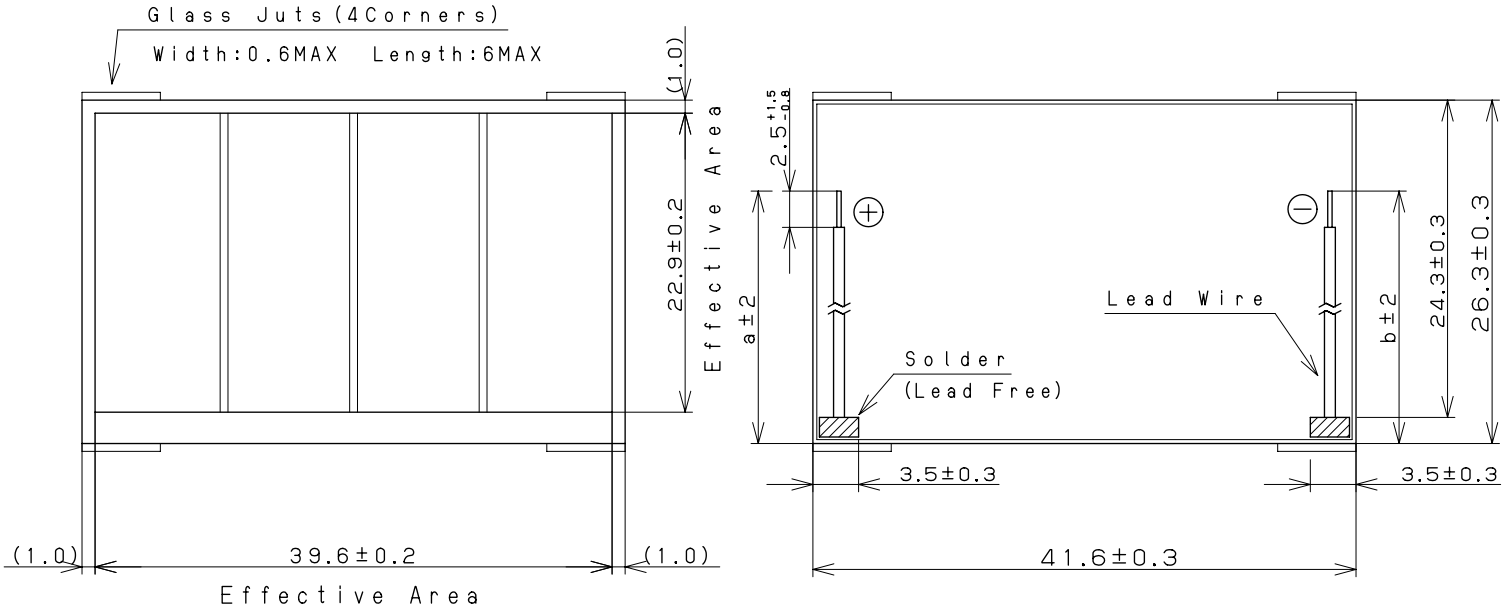

(dimension:mm)

Lead Wires : AWG30	
a:51	b:51

Note
Glass Substrate Thickness（ガラス基板厚）：1.1mm±0.1
Module Thickness（モジュール厚）：1.3mmMAX
Wire-Overcoat thickness:2.5mmMAX (including Module)
（リード線補正コート厚）

2.Rated Specifications(at 25℃)

Item	Specifications(Initial)
2.1 Open circuit voltage:Voc 開放電圧	Typical 2.4V at 200Lx FL
2.2 Short circuit Current:Isc 短絡電流	Typical 35.0μA at 200Lx FL
2.3 Operating Voltage & Operating Current:Vope-Iope 動作特性	Typical 1.4V - 7.8μA at 50Lx FL Minimum 1.5V -21.0μA at 200Lx FL Typical 1.5V -31.0μA at 200Lx FL
2.5 Working temperature range:Topr 動作温度範囲	-10 to 60℃
2.6 Storage temperature range:Tstg 保存温度範囲	-20 to 70℃
2.7 Working illuminance range 使用照度範囲	~1000Lx

FL:White Fluorescent Light

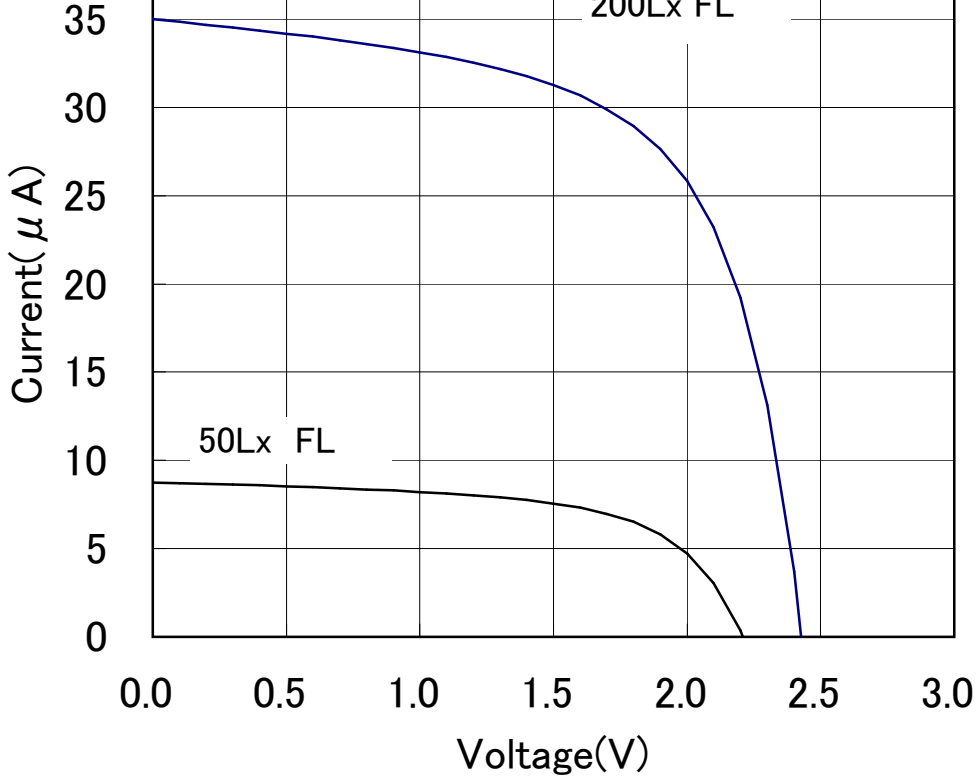

*このデータは標準的な出力特性を示すものであり、特性を保証するものではありません。

*The data are meant to show standard electric characteristics only , not intended to guarantee the characteristics.

Panasonic Eco Solutions Amorton Co.,Ltd.

2014/1/10

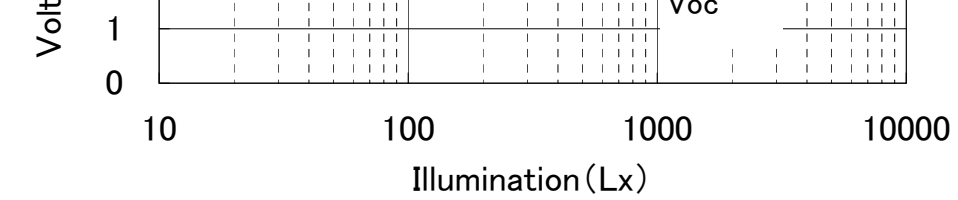

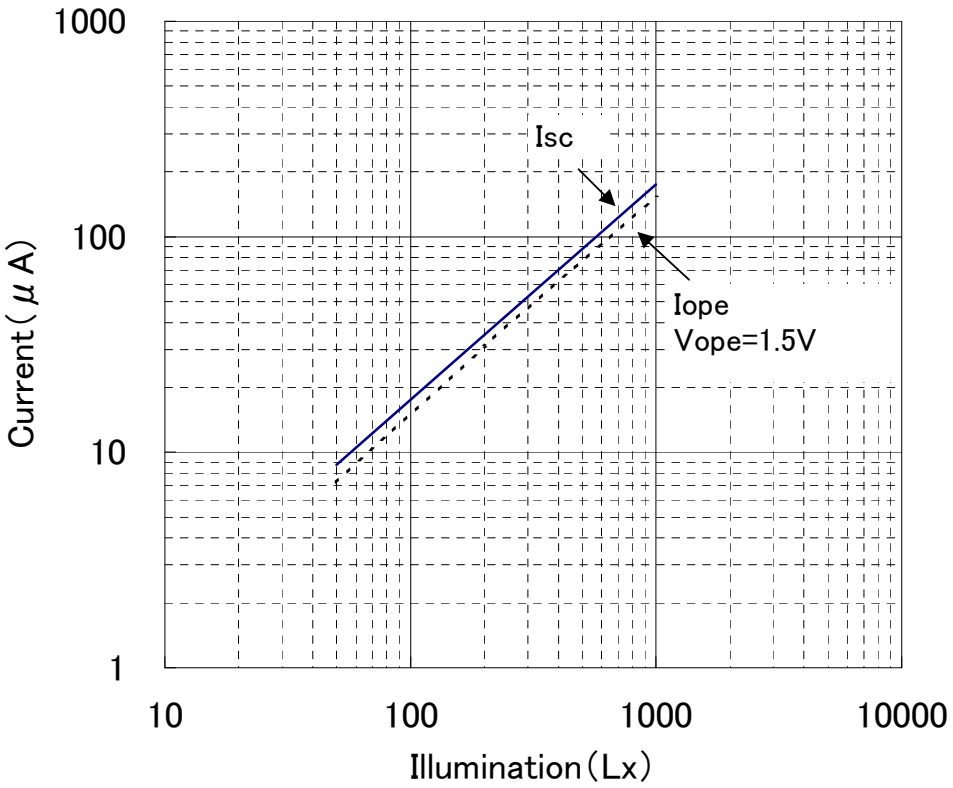

＊このデータは標準的な出力特性を示すものであり、特性を保証するものではありません。

*The data are meant to show standard electric characteristics only , not intended to guarantee the characteristics.

Panasonic Eco Solutions Amorton Co.,Ltd.

2014/1/10

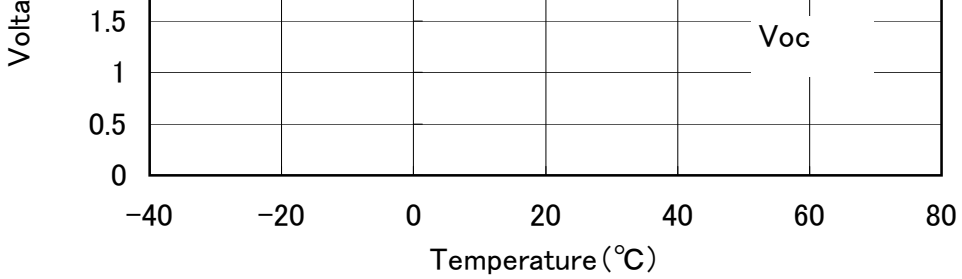

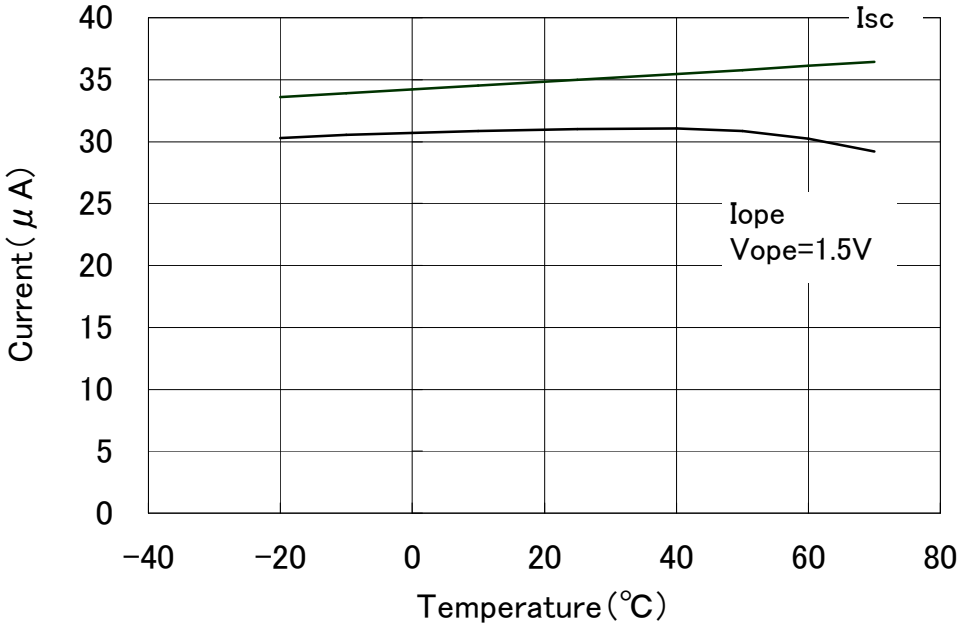

*このデータは標準的な出力特性を示すものであり、特性を保証するものではありません。

*The data are meant to show standard electric characteristics only , not intended to guarantee the characteristics.

Panasonic Eco Solutions Amorton Co.,Ltd.

2014/1/10