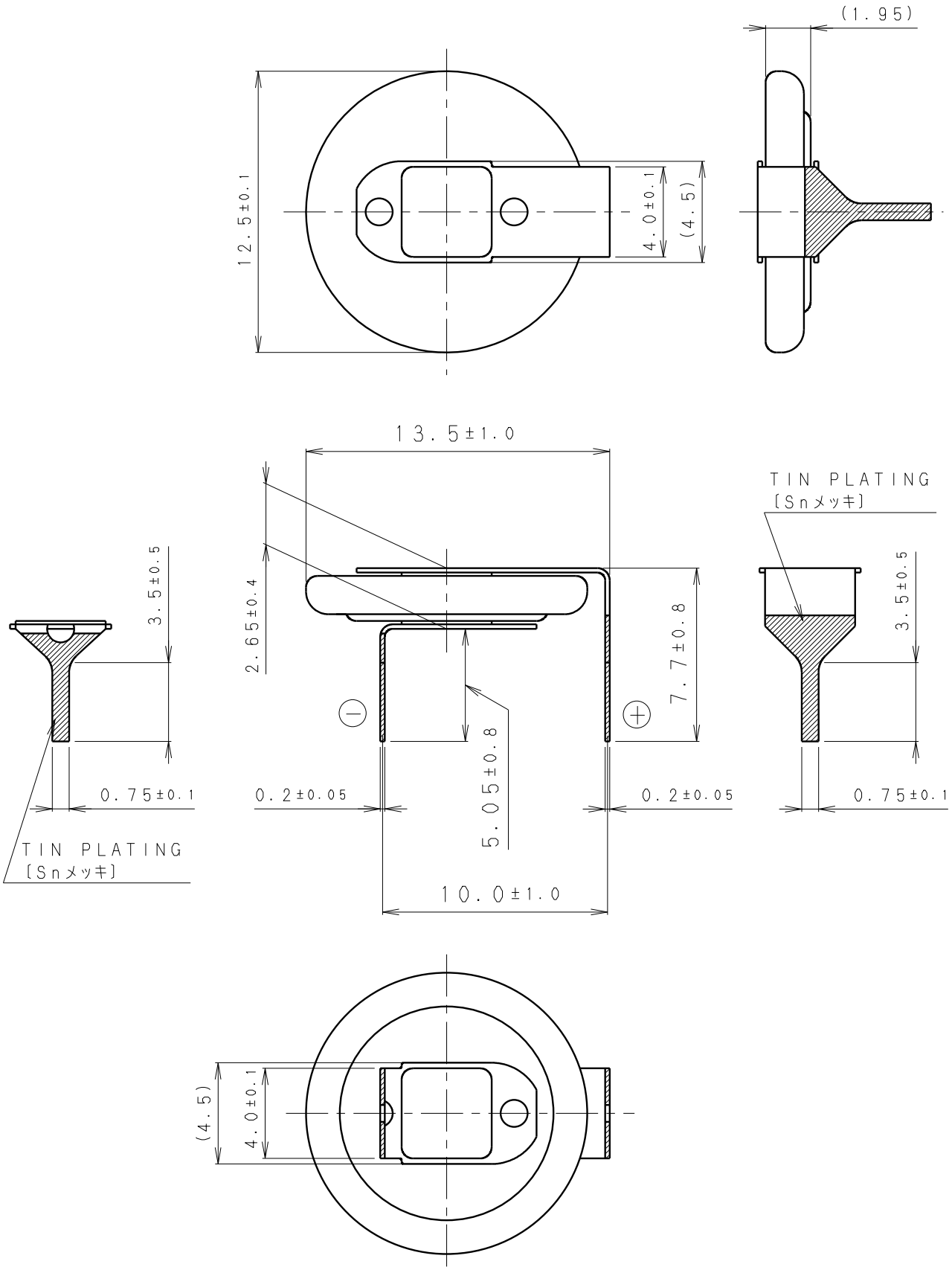

NOTE〔注記〕

1. TAB PULLING STRENGTH OVER 19.6N
   〔端子溶接強度：19.6N以上〕
2. TAB MATERIAL：STAINLESS STEEL WITH TIN PLATING ▨
   〔端子材料：基材　ステンレス／表面　部分Snメッキ ▨ 〕
3. ( )：REFERENCE DIMENSION AND ANGLE
   〔( ) 寸法、角度は参考値〕

PRODUCT NO.	BR-1220/HEN		SCALE 4:1
DRAWING NO.	JEHA1N	REV. 0	UNIT:mm

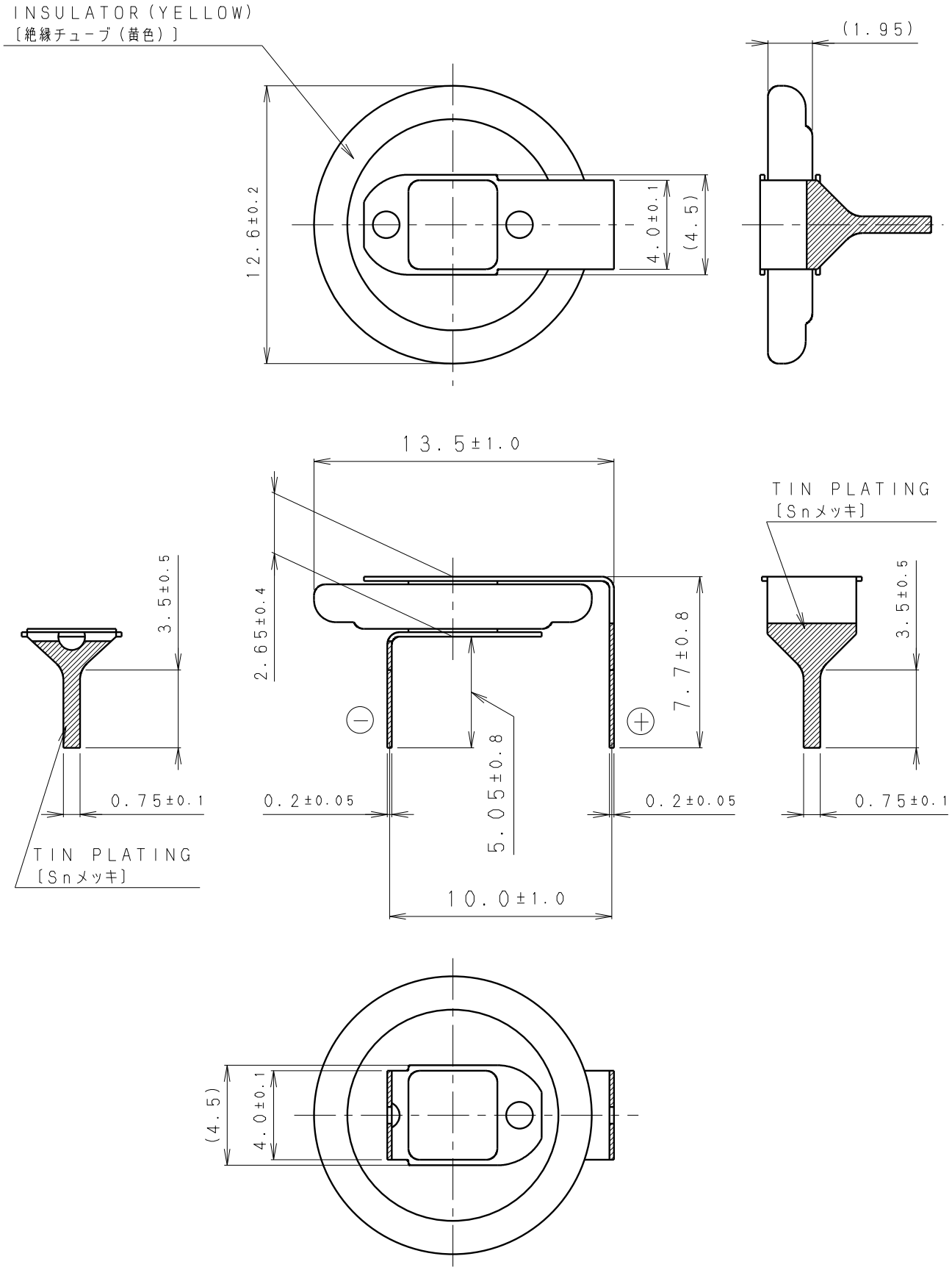

NOTE〔注記〕

1. TAB PULLING STRENGTH OVER 19.6N
   〔端子溶接強度：19.6N以上〕
2. TAB MATERIAL：STAINLESS STEEL WITH TIN PLATING
   〔端子材料：基材　ステンレス／表面　部分Snメッキ〕
3. ( )：REFERENCE DIMENSION AND ANGLE
   〔( ) 寸法、角度は参考値〕

PRODUCT NO.	BR-1220/HFN		SCALE 4:1
DRAWING NO.	JEHA1Z	REV. 0	UNIT:mm