THIS DRAWING IS UNPUBLISHED. RELEASED FOR PUBLICATION
© COPYRIGHT – BY TYCO ELECTRONICS CORPORATION. ALL RIGHTS RESERVED.

LOC	DIST
J	—

REVISIONS 変更

P	LTR	DESCRIPTION	DATE	DWN	APVD
	A	RELEASED	13FEB07	T.K	K.I

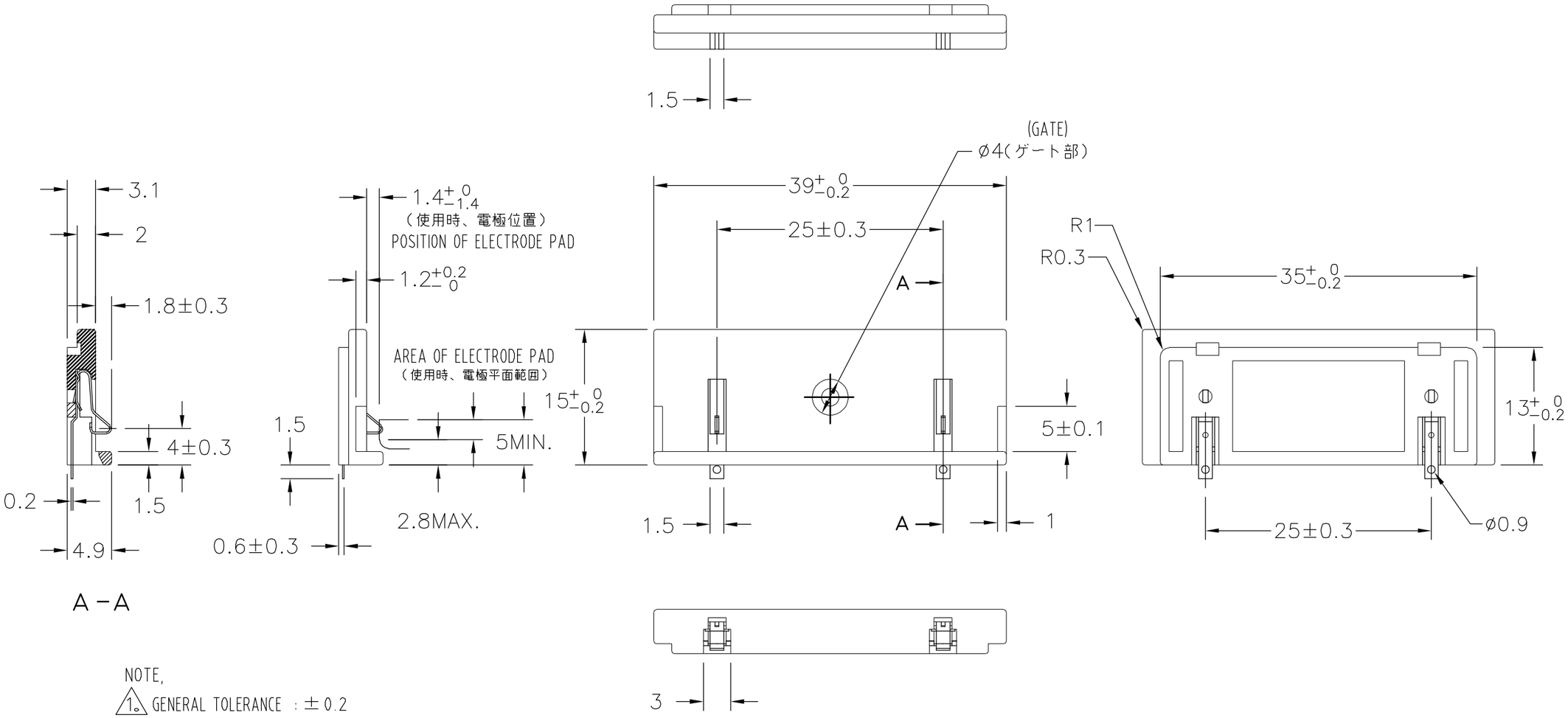

A－A

NOTE,

1. GENERAL TOLERANCE : ± 0.2
2. BURR : 0.2 MAX.
3. MATERIAL,
   HOUSING : GLASS FILLED THERMOPLASTIC, BLACK
   CONTACT : COPPER ALLOY WITH GOLD PLATING AT CONTACTING AREA AND GOLD FLASH PLATING AT LEAD AREA.
4. THIS DIMENSION SHOWS ASS'Y PRODUCT.
5. R OF CORNER AND EDGE WITHOUT INDICATION IS LESS THAN R0.3.
6. OTHER SPECIFICATIONS ARE SHOWN IN PRODUCT SPECIFICATION.

1。一般公差±0.2
2。バリは、0.2MAX。
3。材質
ハウジング：ガラス強化熱可塑性樹脂 （色調：黒）
コンタクト：接触部ニッケル下地金めっき付き銅合金
半田付け部：ニッケル下地金フラッシュめっき
4。寸法は、特に明示しない限り、仕上がり寸法を示す。
5。指示なきRはR0。3
6. その他の仕様は，製品仕様書により規定される。

6437118-1:AS SHOWN

THIS DRAWING IS A CONTROLLED DOCUMENT.

DIMENSIONS: 単位： 粍 mm	TOLERANCES UNLESS OTHERWISE SPECIFIED: 一般公差
	0 PLC ± –
	1 PLC ± –
	2 PLC ± –
	3 PLC ± –
	4 PLC ± –
	ANGLES ± –
MATERIAL 材料 –	FINISH 仕上 –

DWN	T.KATANO	08FEB07
CHK	K.IKEGAMI	13FEB07
APVD	K.IKEGAMI	13FEB07
PRODUCT SPEC 製品規格	—	
APPLICATION SPEC 取付適用規格	—	
WEIGHT	–	

tyco Electronics
Tyco Electronics AMP K.K.
Kawasaki, Japan

NAME 名称: BATTERY BLOCK SD2 ASS'Y

SIZE	CAGE CODE	DRAWING NO 番号	RESTRICTED TO
A3	00779	C-6437118-1	—

CUSTOMER DRAWING | SCALE 尺度 2:1 | SHEET 1 OF 1 | REV A