WS 13 E

Art. No. 1053 – 8 Ω

13 cm (5“) Breitbandlautsprecher mit Papiermembran und elastischer Gummisicke. Auch als Tiefmitteltoner einsetzbar. Wegen der speziellen Korbform besonders als Ersatzbestückung für viele HiFi-Fertigboxen einsetzbar.

13 cm (5“) fullrange driver *with paper cone and elastic rubber surround. Can be used as a low-midrange driver too. Due to the special basket design especially suitable as replacement driver for many HiFi speakers.*



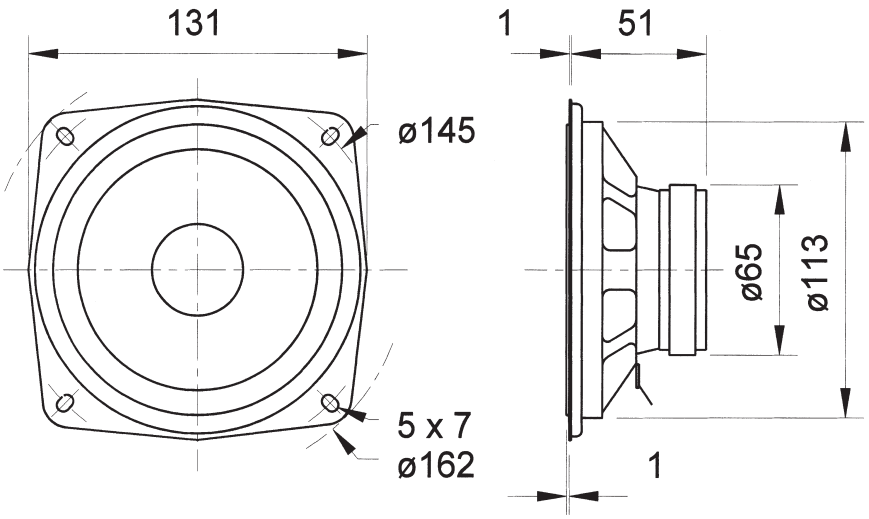

CAD

Technische Daten / *Technical Data*

Nennbelastbarkeit *Rated power*	40 W
Impedanz *Impedance*	8 Ω
Übertragungsbereich (–10 dB) *Frequency response (–10 dB)*	fu–12000 Hz
Mittlerer Schalldruckpegel *Mean sound pressure level*	86 dB (1 W/1 m)
Grenzauslenkung x_{mech} *Excursion limit* x_{mech}	± 7,5 mm
Resonanzfrequenz *Resonant frequency*	83 Hz
Obere Polplattenhöhe *Height of front pole-plate*	4 mm
Schwingspulendurchmesser *Voice coil diameter*	20 mm Ø
Wickelhöhe *Height of winding*	5,5 mm
Schallwandöffnung *Cut-out diameter*	113 mm Ø
Anschluss *Terminal*	4,8 x 0,8 mm (+)/2,8 x 0,8 mm (–)
Gewicht netto *Net weight*	0,43 kg

fu: Untere Grenzfrequenz abhängig vom Gehäuse;
Lower cut-off frequency depending on cabinet

Weitere Daten Seiten / *for further data see pages 385–386*

