B 100

Art. No. 1263 – 6 Ω





CAD High-End

10 cm (4“) High-End-Breitbandlautsprecher mit sehr ausgeglichenem Übertragungsverhalten und leichtem Hochtonanstieg für ein angenehmes Klangbild auch außerhalb der 0-Achse. Hoher Wirkungsgrad bei gleichzeitig niedrigen Verzerrungen sind nur einige der Qualitäten dieses Lautsprechers.

Bestückung: NIMROD, SOLO 15

Eigenschaften
- Papiermembran
- Impedanzkontrollring aus Kupfer
- Aluminium Druckgusskorb
- Phaseplug

10 cm (4“) high-end full-range loudspeaker with excellent balanced response characteristics and slightly increasing high-range for a pleasant sound even outside of 0-axis. High efficiency with low distortion are just some of the qualities of this speaker.

Applied to: *NIMROD, SOLO 15*

Attributes
- *Paper membrane*
- *Impedance control ring (copper)*
- *Aluminum die cast basket*
- *Phaseplug*

Volumen/Prinzip; ***Volume/Principle***	**BR-Rohr;** ***BR-Channel***	**f_c/Q_{TC}**	**f_c/Q_{TC}**
5,8 l/geschlossen; closed	-	-	107 Hz/0,71
11 l/Bassreflex; bass reflex	BR 19.24 (Länge; length 9 cm)	60 Hz	-

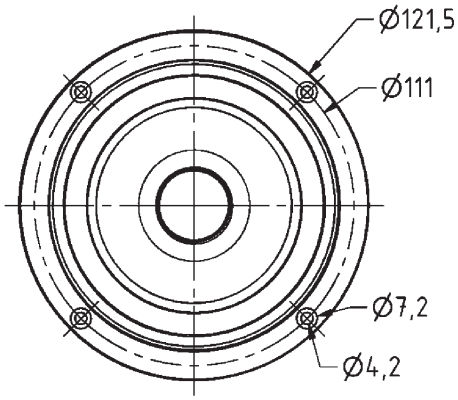

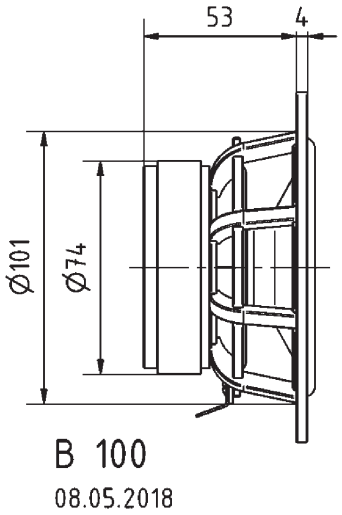

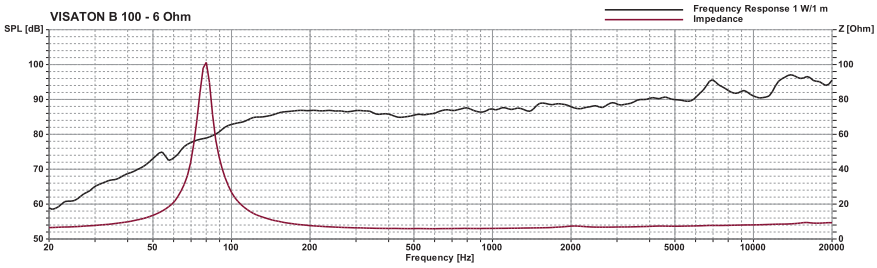

Technische Daten / *Technical Data*

Nennbelastbarkeit *Rated power*	30 W
Impedanz *Impedance*	6 Ω
Übertragungsbereich (–10 dB) *Frequency response (–10 dB)*	fu–20000 Hz
Mittlerer Schalldruckpegel *Mean sound pressure level*	88 dB (1 W/1 m)
Grenzauslenkung x_{mech} *Excursion limit* x_{mech}	± 7,0 mm
Resonanzfrequenz *Resonant frequency*	75 Hz
Obere Polplattenhöhe *Height of front pole-plate*	3 mm
Schwingspulendurchmesser *Voice coil diameter*	26 mm Ø
Wickelhöhe *Height of winding*	6,3 mm
Schallwandöffnung *Cut-out diameter*	101 mm Ø
Anschluss *Terminal*	4,8 x 0,8 mm (+)/2,8 x 0,8 mm (–)
Gewicht netto *Net weight*	0,68 kg

Weitere Daten Seiten 365–366 / *for further data see pages 385–386*

© VISATON GmbH & Co. KG • Ohliger Straße 29-31 • D-42781 Haan • Tel.: 0 21 29 / 5 52 - 0 • Fax: 0 21 29 / 5 52 - 10 • e-mail: visaton@visaton.com 2023