FR 7

Art. No. 2015 – 4 Ω

6,5 cm (2,5“) Breitbandlautsprecher mit geringer Einbautiefe und kleinem Magnet, daher besonders auch für den Einbau in beengten Platzverhältnissen geeignet. Gleichmäßiger Frequenzgang und guter Schalldruckpegel sowie sehr guter Hochtonanteil.

Anwendungsmöglichkeiten: Schmale ELA-Zeilen, Kontroll-Lautsprecher für elektronische Geräte, Modellbau, Elektronische Musikinstrumente.

Zubehör: Schutzgitter (Art.-No. 2312)

6.5 cm (2.5“) full range speaker *minimal mounting depth and small magnet. Balanced frequency response and high efficiency. Very good high range response. Suitable in machines and other equipment where space is at a premium.*

Typical applications: *Narrow network column speakers, Control speaker for electronic devices, Model construction, Electronic musical instruments.*

Accessories: *Grille (Art.-No. 2312).*





Art. No. 2312 ***)**

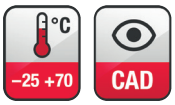

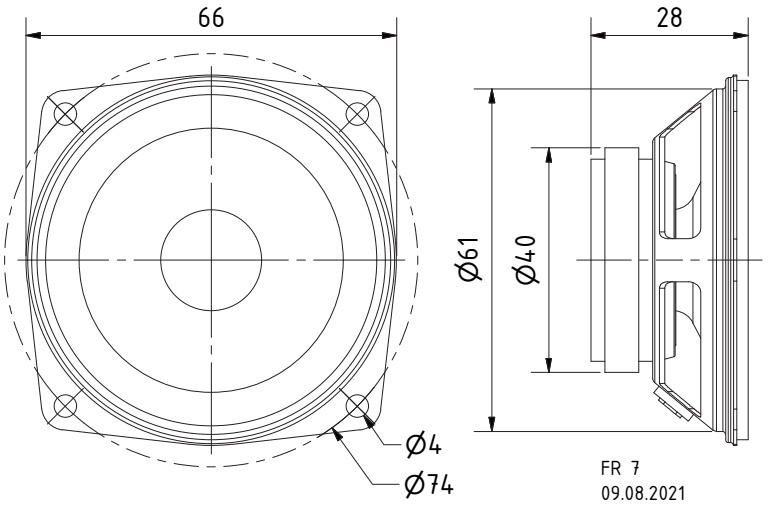

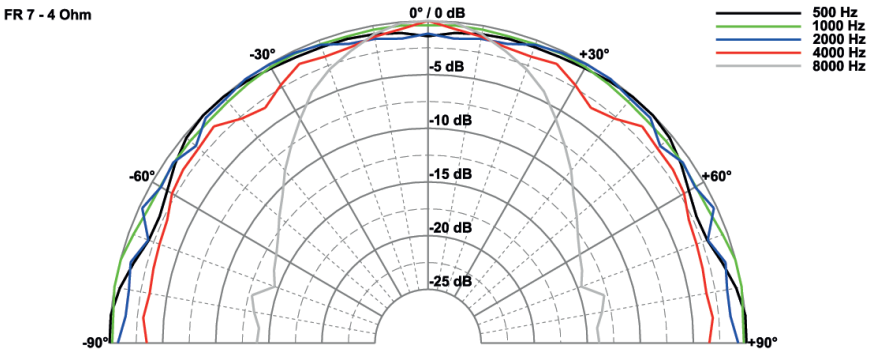

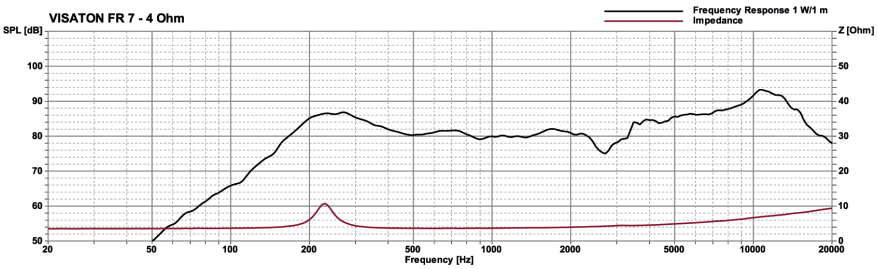

Technische Daten / *Technical Data*

Nennbelastbarkeit *Rated power*	5 W
Impedanz *Impedance*	4 Ω
Übertragungsbereich (–10 dB) *Frequency response (–10 dB)*	130–20000 Hz
Mittlerer Schalldruckpegel *Mean sound pressure level*	86 dB (1 W/1 m)
Grenzauslenkung x_{mech} *Excursion limit* x_{mech}	± 1 mm
Resonanzfrequenz *Resonant frequency*	220 Hz
Obere Polplattenhöhe *Height of front pole-plate*	2,5 mm
Schwingspulendurchmesser *Voice coil diameter*	14 mm Ø
Wickelhöhe *Height of winding*	2,5 mm
Schallwandöffnung *Cut-out diameter*	61 mm Ø
Anschluss *Terminal*	2,8 x 0,5 mm (+)/2,8 x 0,5 mm (–)
Gewicht netto *Net weight*	92 g

***) Details und Zeichnungen siehe Seite 380–384 /**
Details and drawings see page 380–384

Weitere Daten Seiten / *for further data see pages 385–386*