FR 10 WP

Art. No. 2110 – 4 Ω weiß/*white*

Art. No. 2130 – 4 Ω schwarz/*black*

Seewasserbeständiger 10 cm (4“) Breitbandlautsprecher mit gespritzter Kunststoffmembran sowie Kunststoffkorb und -gitter. Absolut korrosions- und wasserfest durch Magnetverkleidung und Silikonummantelung der Zuleitung. Klare Hochtonwiedergabe.

Anwendungsmöglichkeiten:
Außenbeschallungsanlagen, Lautsprecher für Solarien und Feuchträume, Boote, Schiffe und offenen Fahrzeuge

Zubehör: Dichtungsringe (Art. No. 2112), VE= 25 Stück

***Saltwater resistant 10 cm (4”) full-range driver** with moulded plastic cone, plastic basket and grille. Absolutely corrosion-resistant and waterproof due to encased magnet and silicon-coated leads. Clear-cut high-range output.*

Typical applications:
Outdoor PA systems, loudspeaker for solariums and damp locations, boats, ships and open vehicles

***Accessories:** Gasket (Art.-No. 2112, Packing unit = 25 pieces)*

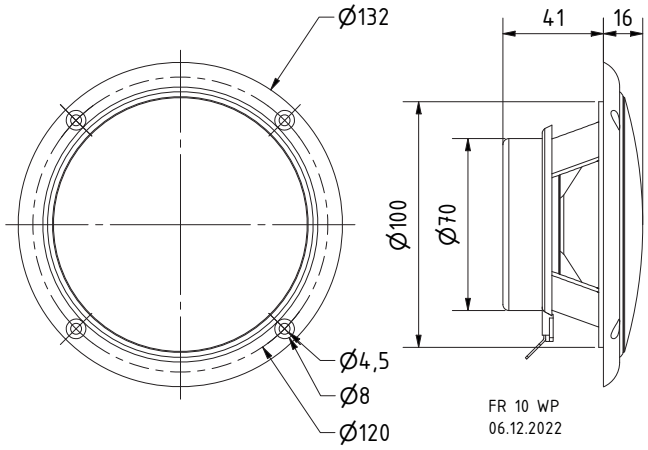



Art. No. 2112

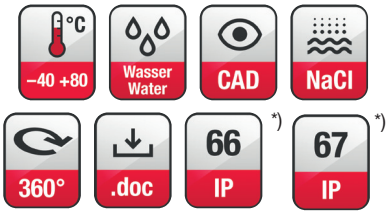

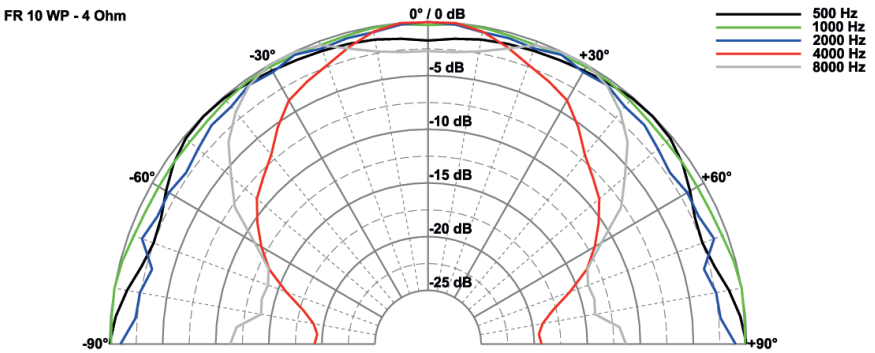

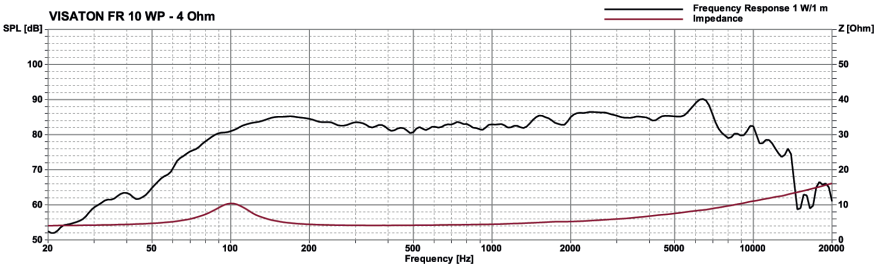

Technische Daten / *Technical Data*	
Nennbelastbarkeit *Rated power*	20 W
Impedanz *Impedance*	4 Ω
Übertragungsbereich (–10 dB) *Frequency response (–10 dB)*	80–16000 Hz
Mittlerer Schalldruckpegel *Mean sound pressure level*	85 dB (1 W/1 m)
Grenzauslenkung x_{mech} *Excursion limit* x_{mech}	± 2 mm
Resonanzfrequenz *Resonant frequency*	120 Hz
Obere Polplattenhöhe *Height of front pole-plate*	4 mm
Schwingspulendurchmesser *Voice coil diameter*	20 mm Ø
Schallwandöffnung *Cut-out diameter*	101 mm Ø
Anschluss *Terminal*	4,8 x 0,8 mm (+)/2,8 x 0,8 mm (–)
Gewicht netto *Net weight*	0,275 kg

*) IP-Schutzklasse für Frontseite bei Einbau in ein abgedichtetes Gehäuse (ggf. ist eine Verklebung des Lautsprechers und eine Frontabdeckung (Gitter) notwendig)
*) *IP protection class for front side when built into a sealed enclosure (gluing of the loudspeaker and a front cover (grille) might be necessary)*

Weitere Daten Seiten / *for further data see pages 385–386*