# FR 13 WP

**Art. No. 2113 – 4 Ω weiß/*white***
**Art. No. 2133 – 4 Ω schwarz/*black***

**Seewasserbeständiger 13 cm (5“) Breitbandlautsprecher** mit gespritzter Kunststoffmembran sowie Kunststoffkorb und -gitter. Absolut korrosions- und wasserfest durch Magnetverkleidung und Silikon-Ummantelung der Zuleitung.

- für Außenanwendungen geeignet, seewasserfest
- funktionstüchtig bei tiefen Temperaturen gemäß EN 60068-2-1 (–40 °C; 96 h)
- erfüllt die Anforderungen des Germanischen Lloyd (Anforderungen für elektrische Betriebsmittel/Kälte)
- Kunststoff: ASA (UL 94:HB; UV-/witterungsbeständig)

**Anwendungsmöglichkeiten:**

- Außenbeschallungsanlagen
- Lautsprecher für Solarien und Feuchträume
- Boote, Schiffe und offenen Fahrzeuge

**Zubehör:** Dichtring (Art. No. 2115, VE = 25 Stück)

***Saltwater resistant 13 cm (5”) full-range driver*** *with moulded plastic cone, plastic basket and grille. Absolutely corrosion-resistant and waterproof due to encased magnet and silicon-coated leads.*

- *suitable for outdoor applications, seawater proof*
- *functionally at low temperature according to EN 60068-2-1 (–40 °C; 96 h)*
- *up to the standards of the Germanischer Lloyd (requirements for electrical equipment/low temperature)*
- *Plastic: ASA (UL 94:HB; UV-/weather-proof)*

***Typical applications:***

- *Outdoor PA systems*
- *Loudspeaker for solariums and damp locations*
- *Boats, ships and open vehicles*

***Accessories: Gasket*** *(Art. No. 2115, packing unit = 25 pieces)*



Art. No. 2115

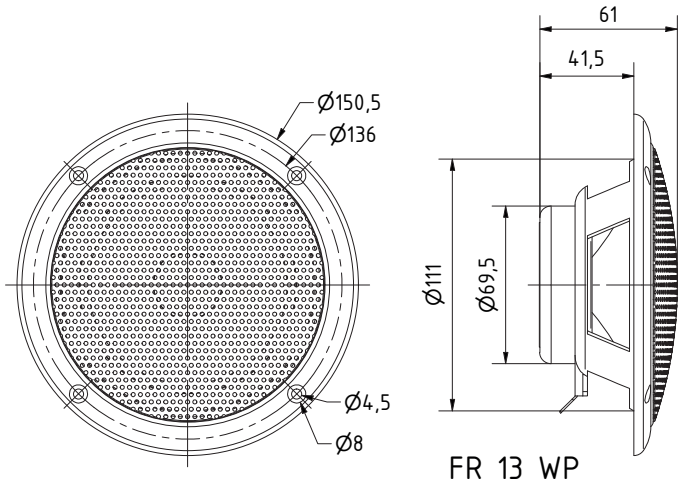


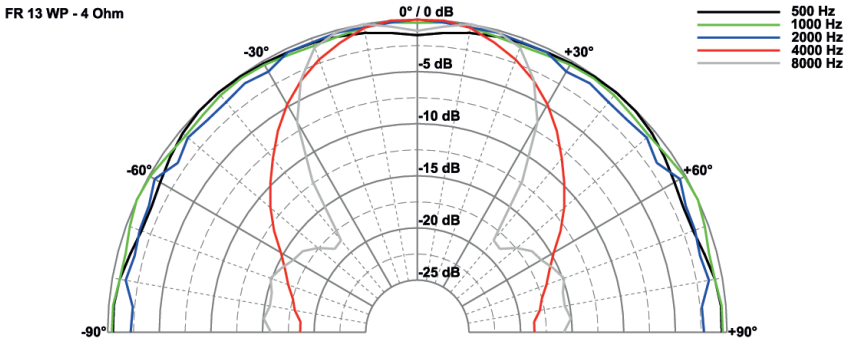


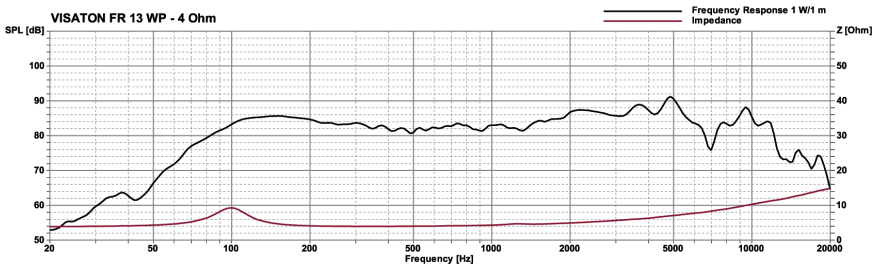


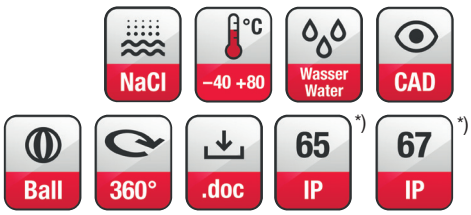


| Technische Daten / *Technical Data* | |
|---|---|
| Nennbelastbarkeit<br>*Rated power* | 40 W |
| Impedanz<br>*Impedance* | 4 Ω |
| Übertragungsbereich (–10 dB)<br>*Frequency response (–10 dB)* | 70–16000 Hz |
| Mittlerer Schalldruckpegel<br>*Mean sound pressure level* | 85 dB (1 W/1 m) |
| Grenzauslenkung $x_{mech}$<br>*Excursion limit $x_{mech}$* | ± 2,5 mm |
| Resonanzfrequenz<br>*Resonant frequency* | 100 Hz |
| Obere Polplattenhöhe<br>*Height of front pole-plate* | 4 mm |
| Schwingspulendurchmesser<br>*Voice coil diameter* | 20 mm Ø |
| Schallwandöffnung<br>*Cut-out diameter* | 112 mm Ø |
| Anschluss<br>*Terminal* | 4,8 x 0,8 mm (+)/2,8 x 0,8 mm (–) |
| Gewicht netto<br>*Net weight* | 0,29 kg |

*) IP-Schutzklasse für Frontseite bei Einbau in ein abgedichtetes Gehäuse (ggf. ist eine Verklebung des Lautsprechers und eine Frontabdeckung (Gitter) notwendig)

*) *IP protection class for front side when built into a sealed enclosure (gluing of the loudspeaker and a front cover (grille) might be necessary)*

Weitere Daten Seiten / *for further data see pages 385–386*