BF 37

Art. No. 2260 – 4 Ω
Art. No. 2261 – 8 Ω





x4 IP *)

3,7 cm (1,5“) Breitbandlautsprecher mit breitem, ausgewogenem Frequenzgang und sehr guter Tieftonwiedergabe. Mit kräftigem Neodym-Antrieb und großem Hub, optimiert für kleine Bassreflexgehäuse/Gehäuse mit Passivmembranen. Geeignet für Anwendungen, die zugleich geringe Abmessungen und gute Musik- und Sprachwiedergabe fordern.

Anwendungsmöglichkeiten:
- Flachbildschirme (TV und PC)
- Infoterminals
- andere kompakte Geräte und Automaten zur Sprach- und Musikwiedergabe

3.7 cm (1.5“) fullrange speaker *with a wide and balanced frequency response and very good low range reproduction. With powerful Neodymium driver and high membrane excursion limit, optimized for small vented enclosures/enclosures with passive radiator. Suitable for applications where slim construction and good music and speech reproduction are requested.*

Typical applications:
- *Flat TVs*
- *Info terminals*
- *other compact devices speech and music reproduction*

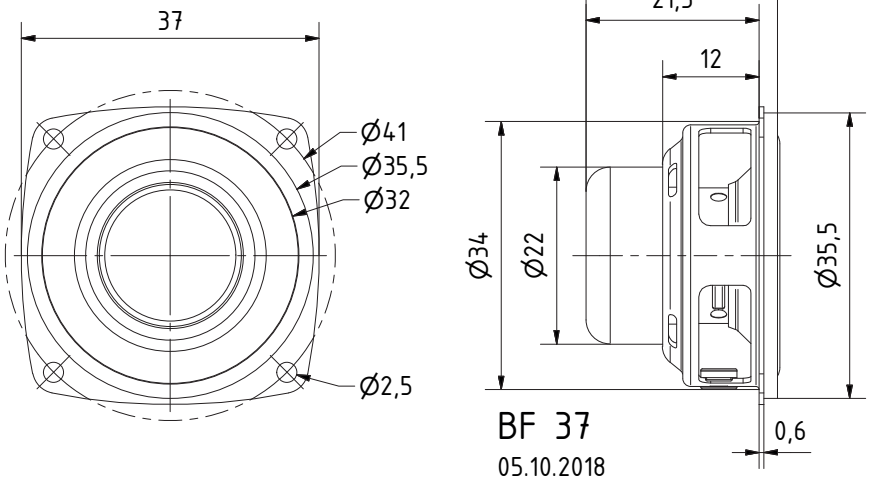

Technische Daten / *Technical Data*

Nennbelastbarkeit *Rated power*	5 W
Impedanz *Impedance*	4 Ω / 8 Ω
Übertragungsbereich (–10 dB) *Frequency response (–10 dB)*	100–20000 Hz
Mittlerer Schalldruckpegel *Mean sound pressure level*	74 dB (1 W/1 m)
Grenzauslenkung x_{mech} *Excursion limit* x_{mech}	± 3,4 mm
Resonanzfrequenz *Resonant frequency*	170 Hz
Anschluss *Terminal*	Lötösen *Solder lugs*
Gewicht netto *Net weight*	33,1 g

*) IP-Schutzklasse für Frontseite bei Einbau in ein abgedichtetes Gehäuse (ggf. ist eine Verklebung des Lautsprechers und eine Frontabdeckung (Gitter) notwendig)
*) *IP protection class for front side when built into a sealed enclosure (gluing of the loudspeaker and a front cover (grille) might be necessary)*

