# PL 5 RV

**Art. No. 4463 – 4 Ω**









**4 cm (1,6“) Einbaulautsprecher** in einem kleinen Kunststoffgehäuse mit Gewindering zur einfachen Montage in einer kreisrunden Öffnung ohne zusätzliche Schrauben. Guter Wirkungsgrad und gleichmäßiger Frequenzgang im sprachrelevanten Frequenzbereich. Erhöhte Belastbarkeit durch Hochpass-Kondensator. Mit 1 m Kabel.

***Anwendungsmöglichkeiten***

• *Armaturenbretter, Tür- oder andere Verkleidungen in Fahrzeugen*

***4 cm (1.6“) flush-mounted speaker** in a small housing with a threaded mounting ring for easy installation in round openings without additional screws. Good efficiency and balanced frequency response at frequencies relevant for speech reproduction. Increased power handling by means of a high pass filter.*

***Typical applications***

• *Dashboards, door panels or other panels in vehicles*

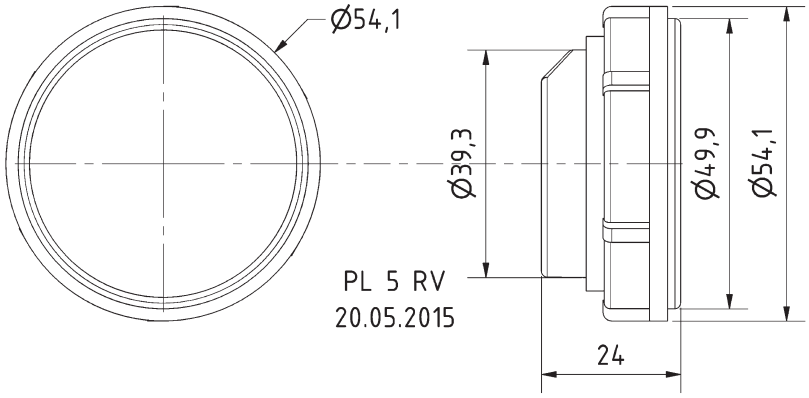


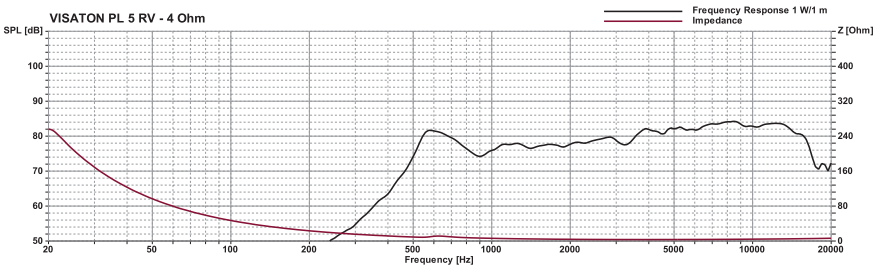


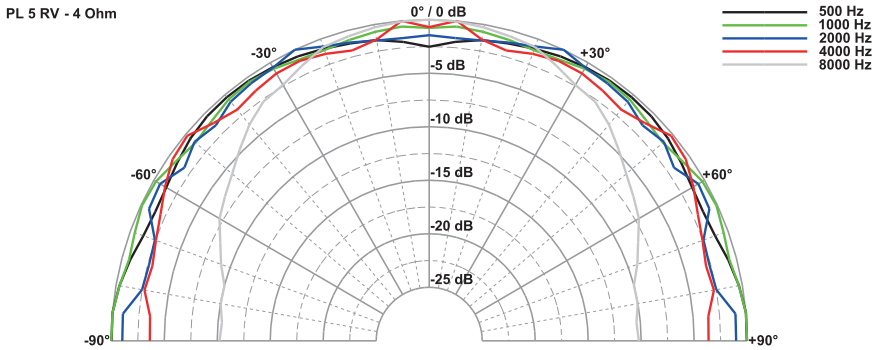


## Technische Daten / *Technical Data*

| | |
|---|---|
| Nennbelastbarkeit<br>*Rated power* | 10 W |
| Impedanz<br>*Impedance* | 4 Ω |
| Übertragungsbereich (–10 dB)<br>*Frequency response (–10 dB)* | 460–20000 Hz |
| Mittlerer Schalldruckpegel<br>*Mean sound pressure level* | 79 dB (1 W/1 m) |
| Resonanzfrequenz<br>*Resonant frequency* | 620 Hz |
| Durchmesser Ausschnitt<br>*Cut-out diameter* | 44 mm |
| Wandstärke max.<br>*Max. thickness panel* | 10,5 mm |
| Anschluss<br>*Terminal* | Offene Kabelenden<br>*open cable ends* |
| Kabellänge<br>*Length of cable* | 1 m |
| Gewicht netto<br>*Net weight* | 76 g |

© VISATON GmbH & Co. KG • Ohligser Straße 29-31 • D-42781 Haan • Tel.: 0 21 29 / 5 52 - 0 • Fax: 0 21 29 / 5 52 - 10 • e-mail: visaton@visaton.com 2023