EX 45 S

Art. No. 4503 – 4 Ω

Art. No. 4501 – 8 Ω







Elektrodynamischer Exciter zur Anregung von Platten zu Biegewellenschwingungen. Die Befestigung des Exciters auf der Oberfläche der anzuregenden Platte kann durch Kleben oder Schrauben erfolgen.

Anwendungsmöglichkeiten: Signalausgabe in Anwendungen aller Art, bei denen aus Designgründen oder zum Schutz vor Umwelteinflüssen oder Vandalismus keine sichtbaren Lautsprecher verbaut werden können.

Electro dynamical exciter *for stimulating bending waves on plates. The unit can be attached to the surface of the plate by gluing or screwing.*

Typical applications: *Signal output in every application where normal speakers can not be installed for optical reasons or for protection against environment conditions or vandalism.*

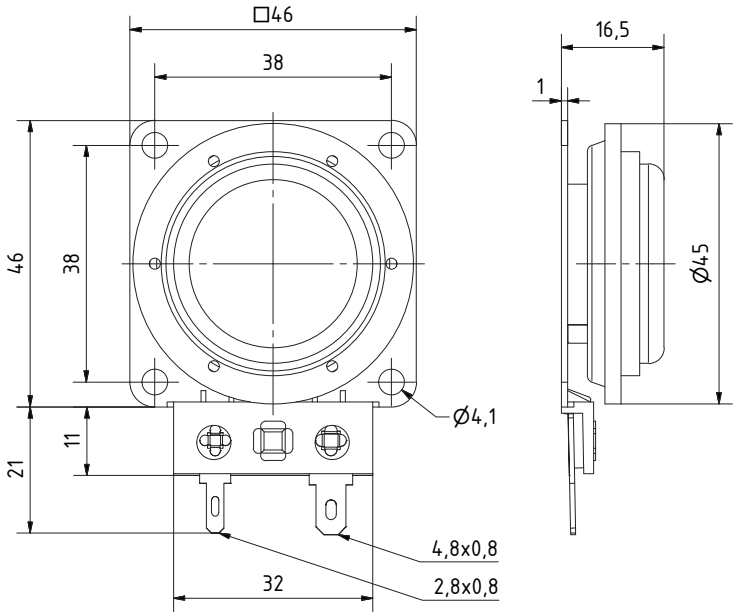

Technische Daten / *Technical Data*	
Belastbarkeit *Power*	10 W *)
Impedanz *Impedance*	4 Ω / 8 Ω
Schwingspulendurchmesser *Voice coil diameter*	25,4 mm Ø
Anschluss *Terminal*	4,8 x 0,8 mm (+)/2,8 x 0,8 mm (–)
Gewicht netto *Net weight*	60 g

*) Maximale Langzeitleistung nach DIN EN 60268-5
Maximum long-term power according to DIN EN 60268-5

© VISATON GmbH & Co. KG • Ohligser Straße 29-31 • D-42781 Haan • Tel.: 0 21 29 / 5 52 - 0 • Fax: 0 21 29 / 5 52 - 10 • e-mail: visaton@visaton.com 2023