DL 18/2 SQ

Art. No. 50154 – 100 V / 8 Ω

2-Wege-Decken- und Wandeinbaulautsprecher mit weißem Kunststoffrahmen und Metallgitter, bestückt mit einem 17-cm-(6.5“)-Koaxiallautsprecher. Geeignet für den Einbau in Hohlraumdecken und Hohlraumwände. Schnellmontage durch vier schraubbare Spannvorrichtungen für die Befestigung in einem quadratischen Decken- oder Wandausschnitt. Federklemmen erlauben die schnelle und einfache Verbindung mit dem 100-V-Netz oder mit einem normalen Verstärker (8 Ohm).

2-way ceiling and in-wall loudspeaker *with white plastic frame and metal grille equipped with a 17 cm (6.5“) coaxial driver. Suitable for the installation in suspended ceilings and hollow walls. Quick mounting by four screwable mounting clamps in a rectangular cut-out. Push terminals allow quick and easy connection either to a 100 V network or to a normal amplifier (8 ohm).*

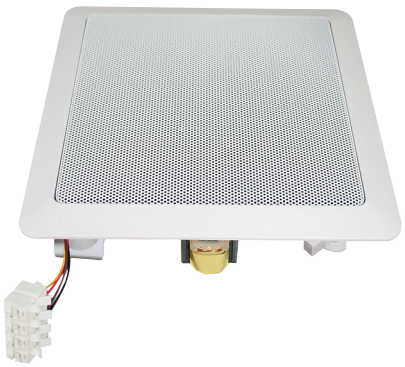

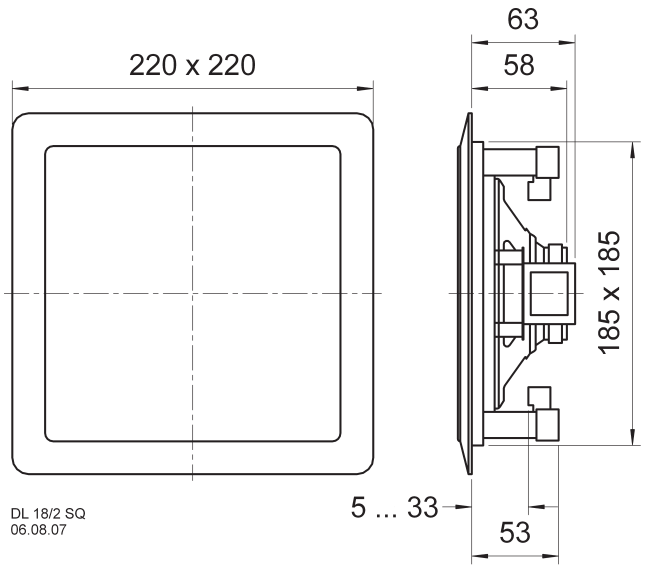

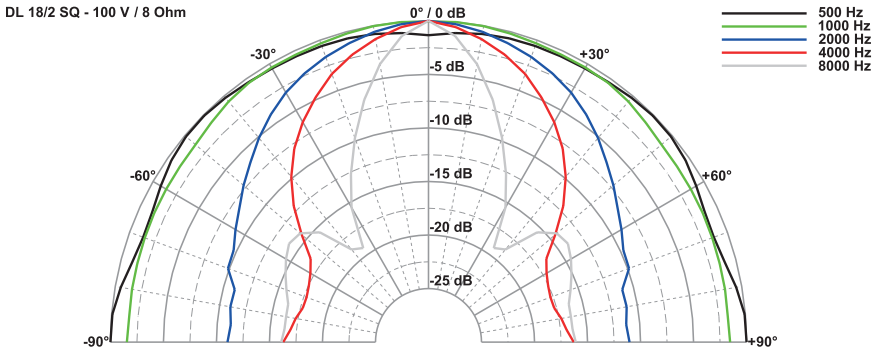

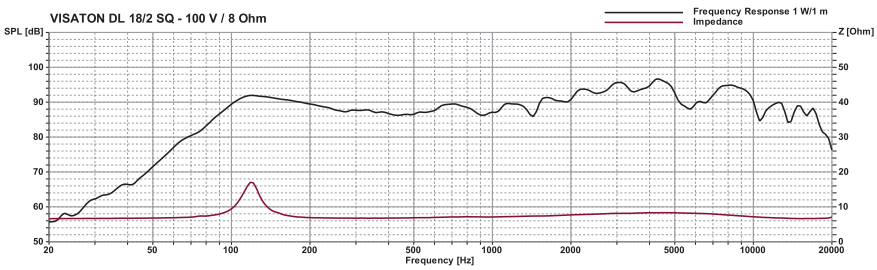

Technische Daten / *Technical Data*

Nennbelastbarkeit *Rated power*	40 W
Trafoanpassung *Transformer matching*	6/3/1,5 W
Impedanz *Impedance*	8 Ω
Schalldruckpegel *Sound pressure level*	97 dB (1 W/1 m) @ 8500 Hz
Abstrahlwinkel (–6 dB) *Opening angle (–6 dB)*	58° / 4000 Hz
Übertragungsbereich (–10 dB) *Frequency response (–10 dB)*	70–20000 Hz
Mittlerer Schalldruckpegel *Mean sound pressure level*	90 dB (1 W/1 m)
Max. Schalldruckpegel *Max. sound pressure level*	98 dB (6 W/1 m)
Resonanzfrequenz *Resonance frequency*	100 Hz
Schwingspulendurchmesser *Voice coil diameter*	20 mm Ø
Schallwandöffnung *Cut-out diameter*	187 x 187 mm
Kabellänge *Length of cable*	0,22 m / 0,1 m
Farbe *Colour*	weiß *white*
Anschluss *Terminal*	Federklemmen *Spring terminals*
Gewicht netto *Net weight*	0,864 kg